Աղբաման 1:10

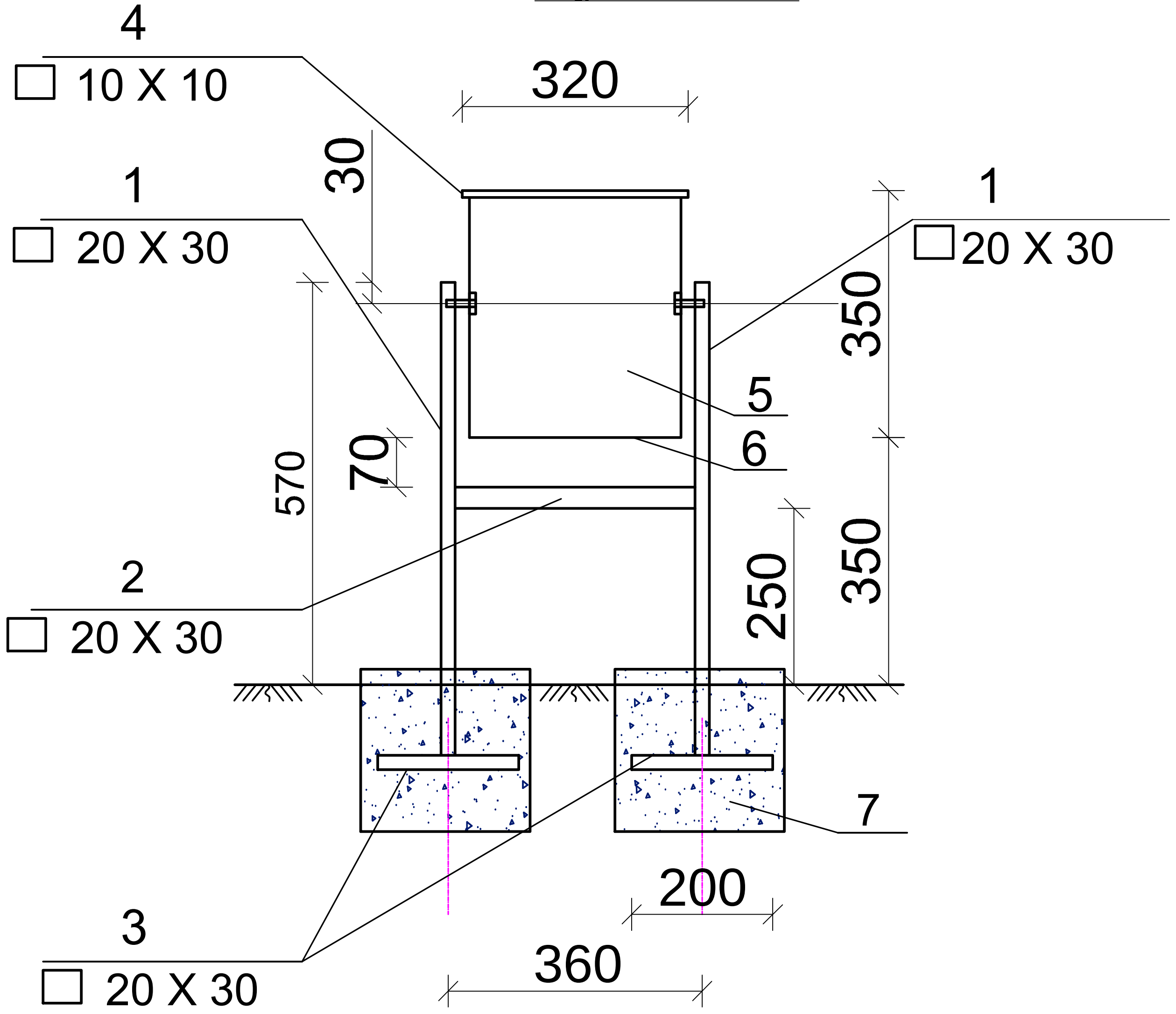


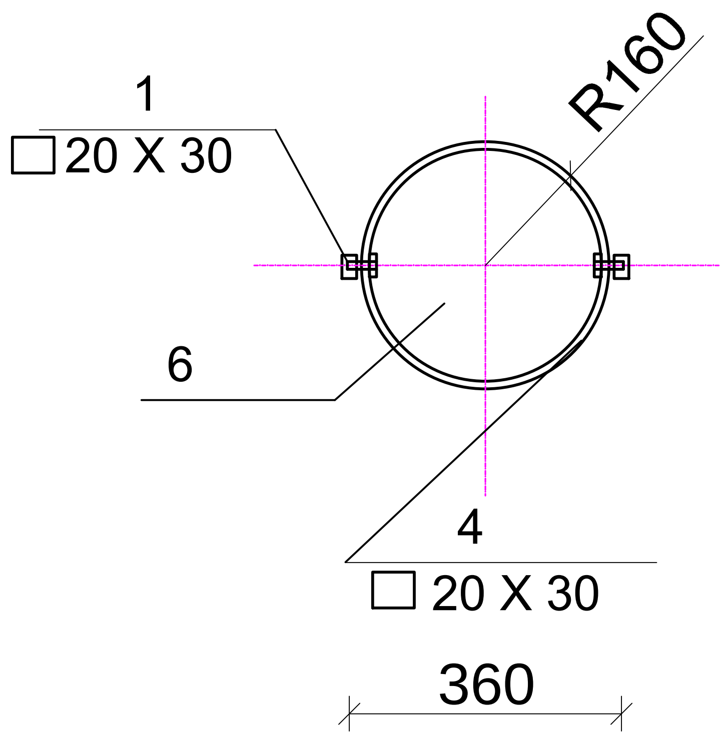


Աղբամանի մասնագիր

| | | | | |
|---|---|---|---|---|
| 1 | ГОСТ8645-80 | □ 20 X 30X2.5 L =670 | 2 | 2.25 |
| 2 | ГОСТ8645-80 | □ 20 X 30X2.5 L =340 | 1 | 0.57 |
| 3 | ——— " ——— | □ 20 X 30X2.5 L =200 | 1 | 0.34 |
| 4 | ГОСТ8639-82 | □ 10 X 10X1.0 L =1005 | 1 | 0.27 |
| 5 | | Թիթեղ — 350x1050x2 | 1 | 5.77 |
| 6 | | Թիթեղ ◯ R=160, δ=2 | 1 | 1.26 |
| 7 | Բետոն հիմքերի համար B12.5 դասի 0.07մ³ | | | |
| 8 | Ներկում 10.12 կգ մետաղ | | | |

ԾԱՆՈԹՈՒԹՅՈՒՆ

1.Եռակցումը կատարել Э-46 (ՊՍՏ 9467-75) մակնիշի էլեկտրոդներով

2.Բոլոր չափերը տրված են մմ-ով

| | | | | | |
|---|---|---|---|---|---|
| Megametr | Ք. ԵՐԵՎԱՆ, ԷՐԵԲՈՒՆԻ ՎԱՐՉԱԿԱՆ ՇՐՋԱՆ, ՎԱՐԴԱՇԵՆ 9Փ. 3Ա ՇԵՆՔԻ ԲԱԿԻ ՀԻՄՆԱՆՈՐՈԳՄԱՆ ԱՇԽԱՏԱՆՔՆԵՐ | | | | Պատվեր N ԷՔ-ՊԼԱՇՉՓ 14/66 |
| | | | ՃԱՐՏԱՐԱՊԵՏԱՇԻՆԱՐԱՐԱԿԱՆ ՄԱՍ | | Փուլ / Թերթ / Թերթեր |
| | | | | | ԱՆ / ՃՇ-5 / 14 |
| ՆԱԽԱԳԾԵՑ | Ա. ՀԱՅՐԱՊԵՏՅԱՆ | [signature] | ԱՂԲԱՄԱՆ | | «ՄԵԳԱՄԵՏՐ» ՍՊԸ |